Speed Dôme IR 50m Analogique IKD-IR52

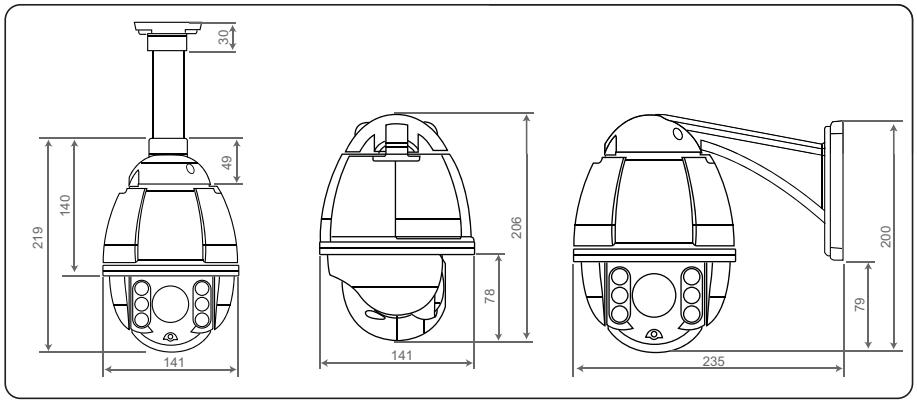

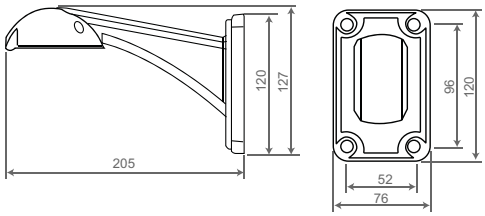

	IKD-IR52/S12	IKD-IR52/E10
Caméra	Samsung SDM-121PE(1/4" CCD)	Capteur SONY 1/3" CCD, Effio-E
Nombre de pixels	752(H)×582(V) 440K	976(H)×582(V)
Résolution Horizontale	500L (couleur), 570L (N/B)	650L (couleur), 700L (N/B)
Signal/bruit	>50dB	>50dB
Sensibilité	0.7Lux(couleur), 0.02Lux(N/B)	0.1Lux(couleur), 0.01Lux(N/B)
Infrarouge	6 LED, 50m (Portée max.)	6 LED, 50m (Portée max.)
Objectif	3.8-45.6mm, F1.8	3.7-37mm, F1.8
Zoom	X12 zoom optique, X10 zoom digital	X10 zoom optique
Site/Azimute	360°/180°(auto-flip), 95°(normal)	360°/90°(auto-flip)
Vitesse de rotation	360°/s (preset), 0.05-360°(manuel)	360°/s (preset), 0.05-300°(manuel)
Nombre de preset	127	255
Nombre de parcours	4 pattern, 1200 cmd., 8 scan	4 pattern, 200 cmd., 1 scan
Zone masquage	4	4
Entrée d'alarme	4	0
Protocole	Pelco-D, Pelco-P	Pelco-D, Pelco-P
Interface	RS-485	RS-485
Alimentation	DC 12V	DC 12V
Température d'utilisation	-40° ~ +50° C	-40° ~ +50° C
Dimension	Φ125x125mm	Φ125x125mm
Poid	4.5kg	4.5kg

IKONIC
Z.I de la Bonde
15, rue du Buisson aux Fraises
91300 Massy FRANCE

Email info@ikonic.fr
Site www.ikonic.fr